Data Information

Q5

Audi Q5
Audi SQ5

Audi Q5/SQ5 Specifications 主要諸元

		Q5 2.0 TFSI quattro	Q5 2.0 TFSI quattro エアサスペンション装着車	SQ5
型式		DBA-FYDAXS	DBA-FYDAXA	ABA-FYCWGS
ステアリング		右	右	右
生産工場		サン-ホセ・チアパス	サン-ホセ・チアパス	サン-ホセ・チアパス
寸法・重量	:全長(mm)	4,680	4,680	4,685
	:全幅(mm)	1,900	1,900	1,900
	:全高(mm)	1,665	1,640	1,635
	ホイールベース(mm)	2,825	2,825	2,825
	トレッド:フロント(mm)	1,620	1,620	1,620
	:リヤ(mm)	1,610	1,610	1,610
	最低地上高(mm)	185	160	155
	車輌重量(kg)	1,820*1	1,830*1	1,930*1
トランク容量(リッター)VDA値		550 / 1,550	550 / 1,550	550 / 1,550
乗車定員(名)		5	5	5
駆動方式		quattro(4WD)	quattro(4WD)	quattro(4WD)
性能	最小回転半径(m)	5.5	5.5	5.5
	平成17年度排出ガス基準	75%低減	75%低減	-
	JC08モード燃費(km/ℓ)*2	13.9	13.9	11.9
	CO_2 排出量(g/km)	167	167	195
	2015年度燃費基準達成レベル	120%	120%	110%
	2020年度燃費基準達成レベル	-	-	-
	燃費向上対策	筒内直接噴射 電子スロットルバルブコントロール 可変バルブタイミング 可変排気バルブリフトシステム 7速Sトロニックトランスミッション 電動パワーステアリング アイドリングストップ装置	筒内直接噴射 電子スロットルバルブコントロール 可変バルブタイミング 可変排気バルブリフトシステム 7速Sトロニックトランスミッション 電動パワーステアリング アイドリングストップ装置	筒内直接噴射 電子スロットルバルブコントロール 可変バルブタイミング 可変吸気バルブリフトシステム 8速ティプトロニックトランスミッション 電動パワーステアリング アイドリングストップ装置
	冷媒の種類(GWP値)/使用量	R-134a(1,430 *3)/590	R-134a(1,430 *3)/590	R-134a(1,430 *3)/590

Audi Q5/SQ5 Specifications 主要諸元

		Q5 2.0 TFSI quattro	Q5 2.0 TFSI quattro エアサスペンション装着車	SQ5
エンジン	型式	DAX	DAX	CWG
	総排気量（cc）	1,984	1,984	2,994
	エンジン種類	直列4気筒DOHC インタークーラー付ターボチャージャー （1気筒=4バルブ）	直列4気筒DOHC インタークーラー付ターボチャージャー （1気筒=4バルブ）	V型6気筒DOHCインタークーラー付ターボチャージャー （1気筒=4バルブ）
	ボア × ストローク（mm）	82.5 × 92.8	82.5 × 92.8	84.5 × 89.0
	圧縮比	9.6	9.6	11.2
	燃料供給装置	電子式	電子式	電子式
	最高出力（kW（PS）/rpm）	185（252）/5,000-6,000	185（252）/5,000-6,000	260（354）/5,400-6,400
	最大トルク（Nm（kgm）/rpm）	370（37.7）/1,600-4,500	370（37.7）/1,600-4,500	500（51）/1,370-4,500
	燃料タンク容量（リッター）	70	70	70
	使用燃料	無鉛プレミアム	無鉛プレミアム	無鉛プレミアム
諸装置	トランスミッション	7速 Sトロニックトランスミッション	7速 Sトロニックトランスミッション	8速ティプトロニックトランスミッション
	ギア比：1速	3.187	3.187	4.714
	：2速	2.190	2.190	3.142
	：3速	1.517	1.517	2.106
	：4速	1.057	1.057	1.666
	：5速	0.738	0.738	1.284
	：6速	0.557	0.557	1.000
	：7速	0.432	0.432	0.839
	：8速			0.666
	：後退	2.750	2.750	3.316
	最終減速比：前軸	5.301	5.301	3.203
	：後軸	5.300	5.300	3.207
	サスペンション：フロント	ウィッシュボーン式	ウィッシュボーン式	ウィッシュボーン式
	：リヤ	ウィッシュボーン式	ウィッシュボーン式	ウィッシュボーン式
	ステアリング	ラック&ピニオン式	ラック&ピニオン式	ラック&ピニオン式
	ブレーキ：フロント	ベンチレーテッドディスク	ベンチレーテッドディスク	ベンチレーテッドディスク
	：リヤ	ベンチレーテッドディスク	ベンチレーテッドディスク	ベンチレーテッドディスク
	タイヤ	235/60R18	235/60R18	255/45R20

*1 パノラマサンルーフ選択時は+30kgとなります
*2 燃料消費率は国土交通省審査値。定められた試験条件のもとでの値です。実際の走行時には、使用環境（気象、渋滞等）や運転方法（急発進、エアコン使用等）に応じて燃料消費率は異なります。
*3 アウディジャパン株式会社は2023年までに、エアコンで使用するフロン冷媒の目標GWP*値150以下（国内向け年間出荷台数の加重平均値）の達成を目指しています。*GWP（Global Warming Potential地球温暖化係数）

Audi Q5

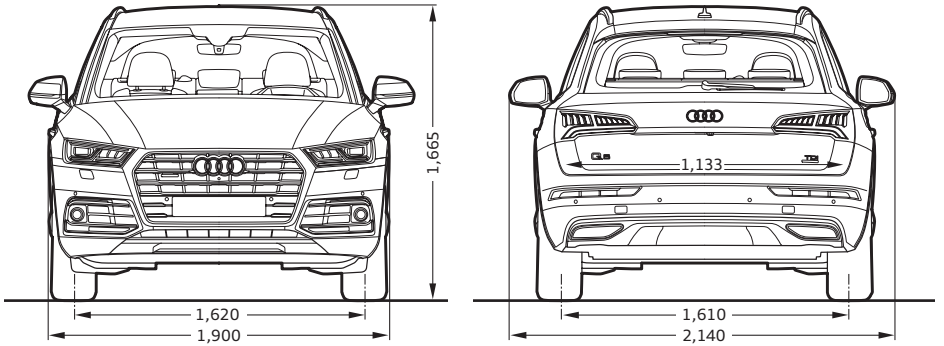

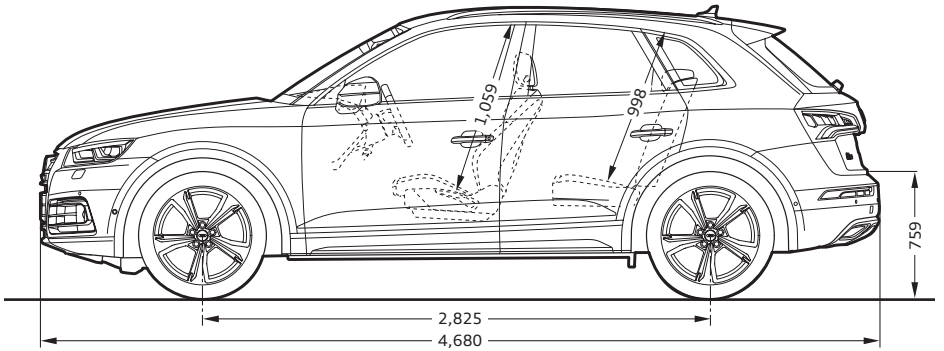

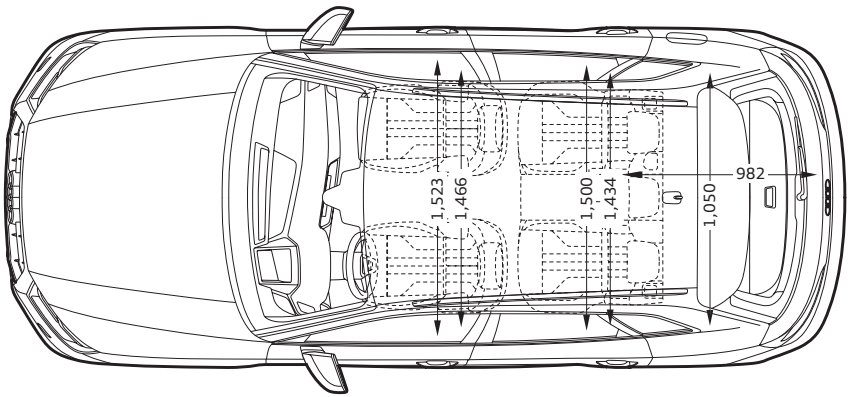

Audi SQ5

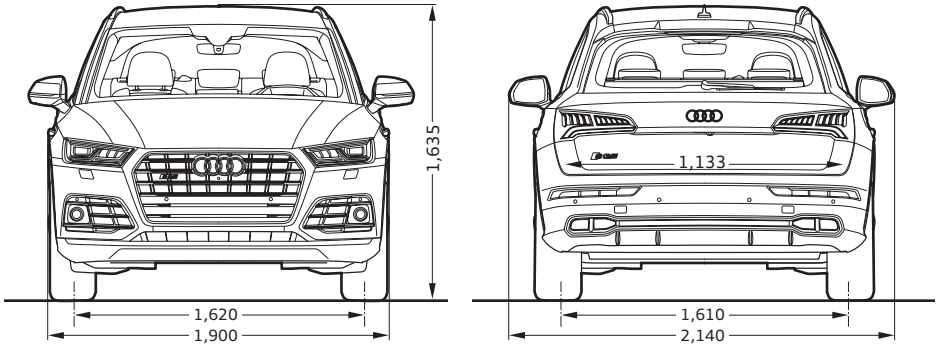

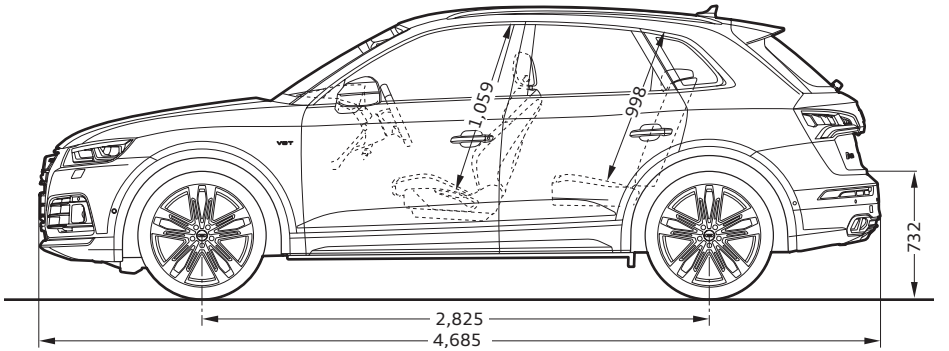

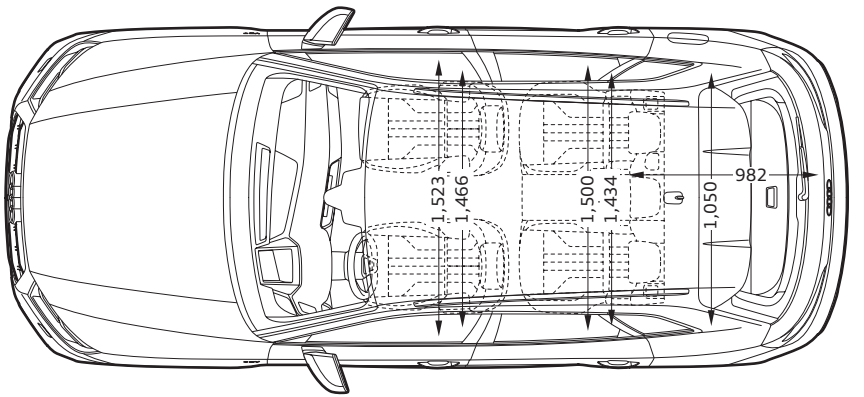

※単位：mm イラストは欧州仕様車となります。車両は日本仕様とは異なります。

Equipment 主要装備

●標準装備 ○オプション

			Q5 2.0 TFSI quattro	SQ5
			FYBAAY	FYBS4A
エクステリア	ヘッドライト	バイキセノンヘッドライト	●	–
	ヘッドライトシステム	ハイビームアシスト	●	–
		マトリクスLEDヘッドライト	○	●
	ヘッドライトコントロール	自動ヘッドライトレンジコントロール	●	●
	ヘッドライトウォッシャー	ヘッドライトウォッシャー	○	●
	ヘッドライトアクティベーション	デイタイムランニングライト	●	●
	テールライト	LEDリヤライト	●	–
		LEDリヤコンビネーションライト（ダイナミックターンインディケーター）	○	●
	スペシャルエクステリアパーツ	エクステリアミラーハウジング ボディカラー	●	–
		エクステリアミラーハウジング アルミニウム	–	●
	バンパーシステム	標準バンパー	●	–
		Sスポーツバンパー	–	●
	サイド/リヤウインドウ	断熱ガラス（サイド/リヤ）	●	–
		アコースティックガラス（フロントサイド）	–	●
	ウィンドシールドガラスタイプ	断熱ガラス（フロント）	●	●
	ウインドウモールディング	ハイグロスパッケージ	●	●
	エクステリアミラー	エクステリアミラー 電動調整&格納機能 自動防眩機能 メモリー機能	●	●
	ルーフレール	ルーフレール（アルミニウム）	●	●
	ルーフ	標準ルーフ	●	●
	ホイール	5アーム タービンデザイン 8J×18	●	–
		5ツインスポーク スターデザイン コントラスト 8J×20	–	●
	タイヤ	235/60R18	●	–
		255/45R20	○	●
	スペアホイール/ブレークダウンセット	タイヤリペアキット	●	●

Equipment 主要装備

●標準装備 ○オプション

			Q5 2.0 TFSI quattro	SQ5
			FYBAAY	FYBS4A
インテリア	フロントシート	標準シート	●	–
		スポーツシート（フロント）	–	●
	シート素材	ステップクロス	●	–
		アルカンターラ/レザー	–	●
	追加レザーアイテム	レザーパッケージ	–	●
	フロントシート調整機能	電動調整機能（フロント） メモリー機能（ドライバーサイド）	●	●
	ランバーサポート	ランバーサポート 4ウェイ（フロント）	●	●
	リヤシート	リヤシートベンチ プラス	●	●
	シートヒーター	シートヒーター（フロント）	●	●
	シートベルトモニタリング	シートベルトモニタリング	●	●
	トレイエリアパッケージ	ストレージパッケージ	●	●
	デコラティブパネル	ダイヤモンドペイントフィニッシュ	●	–
		カーボンアトラス	–	●
	ドアシルプレート	ドアシルトリム アルミニウム	●	–
		ドアシルトリム S/S lineロゴ	○	●
	ステアリングホイール	ステアリングホイール 3スポーク レザー マルチファンクション	●	●
	ステアリングホイールエンブレム	サイドデコラティブフィルム	●	–
		Sステアリングホイールエンブレム	–	●
	ナビゲーションシステム	MMI ナビゲーション	●	●
	テレマティクス	ハンズフリー（Bluetooth）	●	●
	Connect package 1	Audi connect	●	●
	Connect package 4	Audi connect セーフティ&サービス	●	●
	マルチファンクションディスプレイ/トリップコンピューター	DIS (ドライバーインフォメーションシステム) カラー	●	●
	エレクトリックインターフェース	スマートフォンインターフェイス	●	●
	TV	TVチューナー	●	●
	スピーカーシステム	標準8スピーカー	●	–
		アウディサウンドシステム	–	●
	リヤトリムパネル	リヤトリムパネル	●	●
	ヘッドライニング	標準ヘッドライニング	●	–
		ヘッドライニング ブラック	–	●
	ヒーティング/エアコンディショニングシステム	3ゾーンオートマチックエアコンディショナー	●	●
	ルームミラー	ルームミラー 自動防眩	●	●
	カーゴエリア（リヤ）	リバーシブルロードフロア	●	●

Equipment 主要装備

●標準装備 ○オプション

			Q5 2.0 TFSI quattro	SQ5
			FYBAAY	FYBS4A
インテリア	インテリアライティング	アンビエントライティング（シングルカラー）	●	―
		アンビエントライティング（マルチカラー）	○	●
	フロアマット	フロアマット（フロント）	●	―
		フロアマット（フロント/リヤ）	―	●
エンジン/シャシー サスペンション関連	サスペンション	ダイナミックサスペンション	●	―
		ダンピングコントロール付スポーツサスペンション	―	●
	ステアリング	パワーステアリング	●	●
	シャシーコントロール	アウディドライブセレクト	●	●
	リヤアクスルディファレンシャル	標準リヤディファレンシャル	●	―
		標準リヤディファレンシャル	―	●
	ツールキット/ジャッキ	ツールキット/ジャッキ	●	●
	スタート/ストップ システム/エナジーリカバリー	スタートストップシステム	●	●
セーフティ/ セキュリティ	セーフティシステム	アウディプレセンス ベーシック	●	●*
		アウディプレセンス リヤ	○	●
	カメラ/ディスタンスセンサー	カメラ/ディスタンスセンサー ドライバーアシスタンスシステム用	●	●
	カメラシステム/アクシデントセンサー	サラウンドビューカメラ	●	●
	クルーズコントロール	アダプティブクルーズコントロール	●	●
	フロントアシスト	アウディプレセンス シティ	●	●
	ドライバーアシスト	アウディサイドアシスト	○	●
	ロッカブルホイールナット	盗難防止ホイールロックナット	●	●
	エアバッグ	フロントエアバッグ	●	●
	サイドエアバッグ	サイドエアバッグ（フロント）サイドガード（フロント/リヤ ヘッドエアバッグ）	●	●
	盗難防止装置	イモビライザー	●	●
	パーキングエイド	パークアシスト	●	●
	パーキングブレーキ	アウディホールドアシスト	●	●
	トランクリッド/テールゲート操作	オートマチックテールゲート	●	●
	レイン/ライトセンサー	レインセンサー	●	●
	ドア/トランク ロックシステム	アドバンストキーシステム	●	●

＊アウディプレセンス リヤの機能の一部として標準装備。

Models モデル

モデル	モデルコード	車両本体価格	消費税抜き本体価格	リサイクル料金
Q5 2.0 TFSI quattro	FYBAAY	**¥6,570,000**	**¥6,083,334**	**¥16,630**
SQ5	FYBS4A	**¥8,870,000**	**¥8,212,963**	**¥17,230**

Colours カラー

○オプション

カラー	エクステリアコード	Q5 2.0 TFSI quattro	SQ5	オプション価格	消費税抜きオプション価格
		FYBAAY	FYBS4A		
アイビスホワイト	T9T9	○	○	¥0	¥0
ミトスブラックM	0E0E	○	○	¥90,000	¥83,334
モンスーングレーM	0C0C	○	○	¥90,000	¥83,334
ナバーラブルーM	2D2D	○	○	¥90,000	¥83,334
フロレットシルバーM	L5L5	○	○	¥90,000	¥83,334
マンハッタングレーM	H1H1	○	○	¥90,000	¥83,334
ムーンライトブルーM	W1W1	○	○	¥90,000	¥83,334
マタドールレッドM	T7T7	○	○	¥90,000	¥83,334
アゾレスグリーンM	6G6G	○	○	¥90,000	¥83,334
デイトナグレーPE	6Y6Y	ー	○	¥90,000	¥83,334
バンサーブラックCE	H8H8	ー	○	¥220,000	¥203,704

Optional Equipment オプション

○オプション

オプション	キーオーダーコード	補助オーダーコード	Q5 2.0 TFSI quattro	SQ5	オプション価格	消費税抜きオプション価格
			FYBAAY	FYBS4A		
デビューパッケージ ・S lineバンパー ・ドアシルトリム S lineロゴ ・S lineエクステリアロゴ ・LEDヘッドライト ・LEDリヤコンビネーションライト（ダイナミックターンインディケーター） ・バーシャルレザー ・アルミホイール 10Yスポーク 8J×20	WFI	PQD/ PX2/ N1F/ PQ5	○	—	¥420,000	¥388,889
ラグジュアリーパッケージ ・バーシャルレザー ・アダプティブエアサスペンション ・アンビエントライティング（マルチカラー）	WL6	N1F/ 1BK/ 3F1/ QQ2	○	—	¥370,000	¥342,593
ラグジュアリーパッケージ（デビューパッケージ選択時） ・アダプティブエアサスペンション ・アンビエントライティング（マルチカラー）	WL6	1BK/ 3F1/ QQ2	○	—	¥250,000	¥231,482
アシスタンスパッケージ ・LEDヘッドライト ・LEDリヤコンビネーションライト（ダイナミックターンインディケーター） ・アウディプレセンス リヤ ・アウディサイドアシスト ・リヤサイド エアバッグ ・バーチャルコックピット	WHJ	PX2/ PCH/ 9S8/ 4X4	○	—	¥340,000	¥314,815
アシスタンスパッケージ（デビューパッケージ選択時） ・アウディプレセンス リヤ ・アウディサイドアシスト ・リヤサイド エアバッグ ・バーチャルコックピット	WHJ	PCH/ 9S8/ 4X4	○	—	¥140,000	¥129,630
アシスタンスパッケージ ・リヤサイド エアバッグ ・バーチャルコックピット	4X4	9S8	—	○	¥140,000	¥129,630

Special Optional Equipment スペシャルオプション（受注生産）

○オプション

スペシャルオプション（受注生産）	キーオーダーコード	補助オーダーコード	Q5 2.0 TFSI quattro	SQ5	オプション価格	消費税抜きオプション価格
			FYBAAY	FYBS4A		
マトリクスLEDヘッドライトパッケージ ・マトリクスLEDヘッドライト（ダイナミックターンインディケーター） ・LEDリヤコンビネーションライト（ダイナミックターンインディケーター） ・ヘッドライトウォッシャー	PXC	8X1	○	–	¥320,000	¥296,297
マトリクスLEDヘッドライトパッケージ（デビューパッケージ/アシスタンスパッケージ選択時） ・マトリクスLEDヘッドライト（ダイナミックターンインディケーター） ・LEDリヤコンビネーションライト（ダイナミックターンインディケーター） ・ヘッドライトウォッシャー	PXC	8X1	○	–	¥150,000	¥138,889
バーチャルコックピット	9S8		○	○	¥80,000	¥74,075
パノラマサンルーフ	3FU		○	○	¥230,000	¥212,963
プライバシーガラス	VW4		○	○	¥80,000	¥74,075
Bang & Olufsen 3D アドバンストサウンドシステム	9VS		○	○	¥180,000	¥166,667
ダイナミックステアリング	1N8		–	○	¥160,000	¥148,149
ファインナッパレザー（ダイヤモンドステッチ）	N2R		–	○	¥140,000	¥129,630
カラードブレーキキャリパー レッド	PC2		–	○	¥60,000	¥55,556

Audi Q5/SQ5 Combination Menu

○ 組合せ可　— 設定無し

				ボディカラー	アイビスホワイト	ミトスブラック M	モンスーングレー M	ナバーラブルー M	フロレットシルバー M	マンハッタングレー M	ムーンライトブルー M
				エクステリアコード	T9T9	0E0E	0C0C	2D2D	L5L5	H1H1	W1W1
モデル名	モデルコード	シート形状	シート生地	インテリアコード							
Q5 2.0 TFSI quattro	FYBAAY	標準シート	ステップクロス	YM	○	○	○	○	○	○	○
			パーシャルレザー	YM	○	○	○	○	○	○	○
SQ5	FYBS4A	スポーツシート（フロント）	アルカンターラ/レザー	EI	○	○	○	○	○	○	○
			アルカンターラ/レザー	OQ	○	○	○	○	○	○	○
			ファインナッパレザー	EI	○	○	○	○	○	○	○
			ファインナッパレザー	OQ	○	○	○	○	○	○	○

				ボディカラー	マタドールレッド M	アゾレスグリーン M	パンサーブラック CE	デイトナグレー PE
				エクステリアコード	T7T7	6G6G	H8H8	6Y6Y
モデル名	モデルコード	シート形状	シート生地	インテリアコード				
Q5 2.0 TFSI quattro	FYBAAY	標準シート	ステップクロス	YM	○	○	—	—
			パーシャルレザー	YM	○	○	—	—
SQ5	FYBS4A	スポーツシート（フロント）	アルカンターラ/レザー	EI	○	○	○	○
			アルカンターラ/レザー	OQ	○	○	○	○
			ファインナッパレザー	EI	○	○	○	○
			ファインナッパレザー	OQ	○	○	○	○

Audi Q5/SQ5 Combination Menu

エクステリアコード	カラー
T9T9	アイビスホワイト
0E0E	ミトスブラックM
0C0C	モンスーングレーM
2D2D	ナバーラブルーM
L5L5	フロレットシルバーM
H1H1	マンハッタングレーM
W1W1	ムーンライトブルーM
T7T7	マタドールレッドM
6G6G	アゾレスグリーンM
H8H8	パンサーブラックCE
6Y6Y	デイトナグレーPE

M：メタリック

PE：パールエフェクト

CE：クリスタルエフェクト

インテリアコード	シート&ドアトリム	ダッシュボード上部 - 下部	カーペット	天井
YM	ブラック	ブラック-ブラック	ブラック	チタニウムグレー
EI	ブラック	ブラック	ブラック	ブラック
OQ	ローターグレー	ブラック-ブラック	ブラック	ブラック

注意事項

■ マトリクスLEDヘッドライトパッケージ選択時、フロント/リヤインディケーターは共にダイナミックターンインディケーターになります。

■ SQ5 ヘッドライニング色はブラックのみになります。

アウディ ジャパン 株式会社
東京都品川区北品川4−7−35 御殿山トラストタワー16階 〒140-0001
Free dial 0120-598106 AM 9:00 - PM 7:00 For info www.audi.co.jp

〔生産について〕●ご注文受付時期、生産の都合上、ご注文をいただいてから納期までに最長約5ヶ月かかる場合があります。●ドイツ側での生産の都合上、受付に制限が発生する場合があります。
●ご注文をいただいた時期により、お客様に納車される前に仕様変更、年式変更、特別仕様車等がご案内される場合があります。●詳しくはAudi正規ディーラーへお問い合わせください。
〔オプション装備について〕●生産の都合上、受注生産となる場合があります。
●本仕様・装備・諸元は予告なく変更される場合があります。このデータインフォメーションの内容及び車両本体価格、オプション価格、エクスクルーシブアイテム価格は2017年9月現在のものです。
◎車両本体価格には、標準工具一式が含まれていますが、付属品価格、保険料、税金（消費税を除く）、登録に伴う諸費用は含まれておりません。◎リサイクル料金が別途必要となります。◎価格は予告なく変更される場合があります。

18.1.000000.000