A5

Audi A5 Coupé | A5 Cabriolet
Audi S5 Coupé | S5 Cabriolet

Data Information

Audi A5/S5 Coupé & Cabriolet Specifications 主要諸元

		A5 Coupé 2.0 TFSI quattro sport	S5 Coupé	A5 Cabriolet 2.0 TFSI quattro sport	S5 Cabriolet
型式		DBA-F5CYRF	ABA-F5CWGF	—	—
生産工場		—	—	—	—
ハンドル位置		右	右/左	右	右/左
寸法・重量	全長(mm)	4,690 *2	4,705	4,673 *1	4,673 *1
	全幅(mm)	1,845	1,845	1,846 *1	1,846 *1
	全高(mm)	1,365	1,365	1,371 *1	1,371 *1
	ホイールベース (mm)	2,765	2,765	2,764 *1	2,764 *1
	トレッド　フロント(mm)	1,585	1,580	—	—
	リヤ(mm)	1,570	1,560	—	—
	最低地上高(mm)	120	120	—	—
	車輌重量(kg)	1,570 *3	1,680 *3*4	—	—
トランク容量(リッター)VDA値		465	465	—	—
乗車定員(名)		4	4	—	—
駆動方式		quattro	quattro	quattro	quattro
性能	最小回転半径(m)	5.4	5.4	—	—
	平成17年度排出ガス基準	75%低減	—	—	—
	JC08モード燃費(km/ℓ)*5	16.5	12.7	—	—
	CO_2 排出量(g-CO_2 /km)	141	183	—	—
	2015年度燃費基準達成レベル	120%	100%	—	—
	2020年度燃費基準達成レベル	100%	—	—	—
	燃費・燃焼効率向上技術	筒内直接燃料噴射 電子スロットル 可変バルブタイミング 可変バルブリフト(排気のみ) 電動パワーステアリング 7速 Sトロニックトランスミッション アイドリングストップ装置	筒内直接燃料噴射 電子スロットル 可変バルブタイミング 可変バルブリフト(排気のみ) 電動パワーステアリング 8速ティプトロニックトランスミッション アイドリングストップ装置	— — — — — — —	— — — — — — —

Audi A5 Cabriolet 2.0 TFSI quattro sport、Audi S5 Cabrioletの諸元値、リサイクル料金は、国土交通省からの型式認可後に公表いたします。

Audi A5/S5 Coupé & Cabriolet Specifications 主要諸元

		A5 Coupé 2.0 TFSI quattro sport	S5 Coupé	A5 Cabriolet 2.0 TFSI quattro sport	S5 Cabriolet
エンジン	エンジン型式	CYR	CWG	—	—
	総排気量(cc)	1,984	2,994	1,984 *1	2,995 *1
	エンジン種類	直列4気筒DOHCインタークーラー付ターボ (1気筒=4バルブ)	V型6気筒DOHCインタークーラー付ターボ (1気筒=4バルブ)	直列4気筒DOHCインタークーラー付ターボ (1気筒=4バルブ)	V型6気筒DOHCインタークーラー付ターボ (1気筒=4バルブ)
	ボア x ストローク(mm)	82.5×92.8	84.5×89.0	—	—
	圧縮比	9.6	11.2	—	—
	燃料供給装置	電子式	電子式	—	—
	最高出力 [kW(ps)/ rpm]	185(252)/ 5,000-6,000	260(354)/ 5,400-6,400	185(252)/ ****-**** *1	260(354)/ ****-**** *1
	最大トルク [Nm(kgm)/ rpm]	370(37.7)/ 1,600-4,500	500(51.0)/ 1,370-4,500	370(37.7)/ ****-**** *1	500(51.0)/ ****-**** *1
	燃料タンク容量(リッター)	58	58	—	—
	使用燃料	無鉛プレミアム	無鉛プレミアム	—	—
諸装置	トランスミッション	7速 Sトロニックトランスミッション	8速ティプトロニックトランスミッション	7速 Sトロニックトランスミッション	8速ティプトロニックトランスミッション
	ギヤ比 1速	3.187	4.714	—	—
	2速	2.190	3.142	—	—
	3速	1.517	2.106	—	—
	4速	1.057	1.666	—	—
	5速	0.738	1.284	—	—
	6速	0.557	1.000	—	—
	7速	0.432	0.839	—	—
	8速	—	0.666	—	—
	後退	2.750	3.316	—	—
	最終減速比 (前軸)	4.269	2.848	—	—
	(後軸)	4.272	2.851	—	—
	サスペンション フロント	ウィッシュボーン式	ウィッシュボーン式	—	—
	リヤ	ウィッシュボーン式	ウィッシュボーン式	—	—
	ステアリング	ラック&ピニオン(パワー)	ラック&ピニオン(パワー)	—	—
	タイヤ	245/40R18	255/35R19	—	—

*1 諸元は欧州スペックを基にした参考値であり、認可後更新されます。
*2 S lineパッケージ選択時は+10mmとなります。
*3 「パノラマサンルーフ」付き車両は20Kg増となります。
*4 「リヤスポーツディファレンシャル」付き車両は20Kg増となります。
*5 燃料消費率は国土交通省審査値。定められた試験条件のもとでの値です。実際の走行時には、使用環境(気象、渋滞等)や運転方法(急発進、エアコン使用等)に応じて燃料消費率は異なります。

Audi A5 Coupé

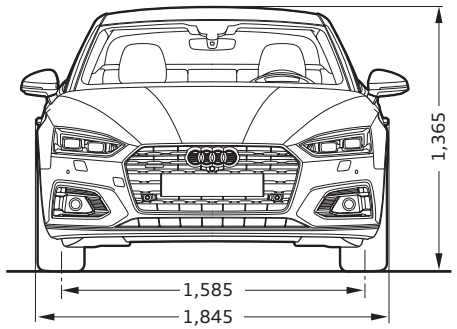

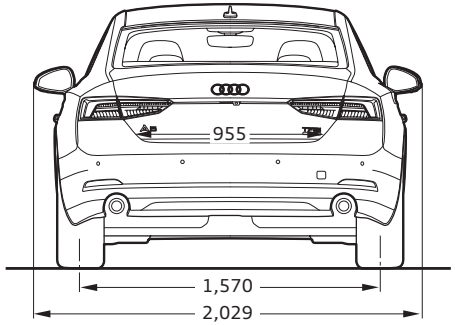

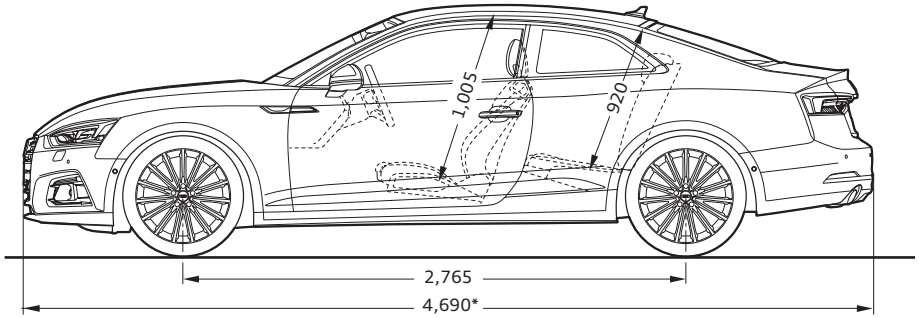

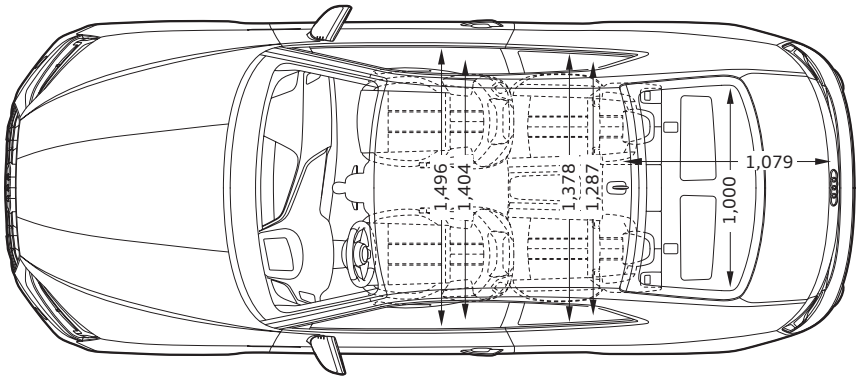

Audi S5 Coupé

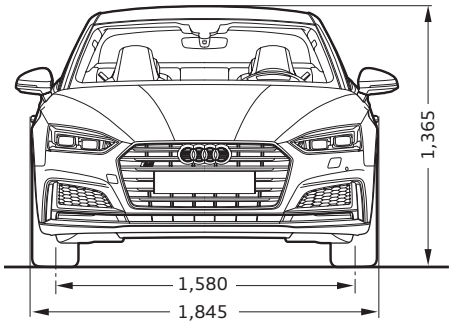

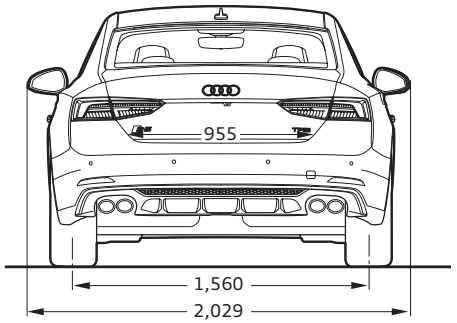

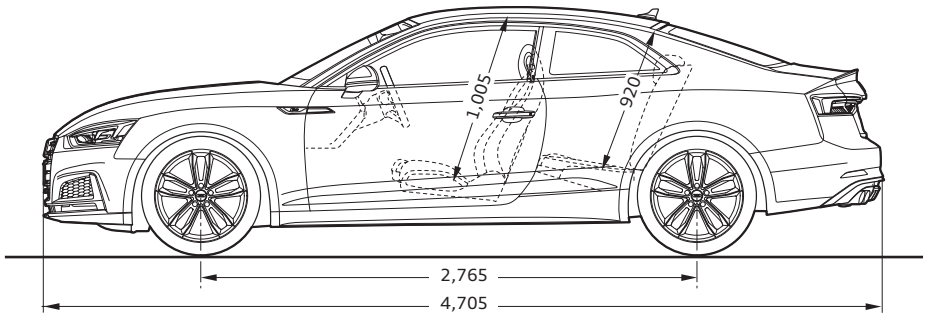

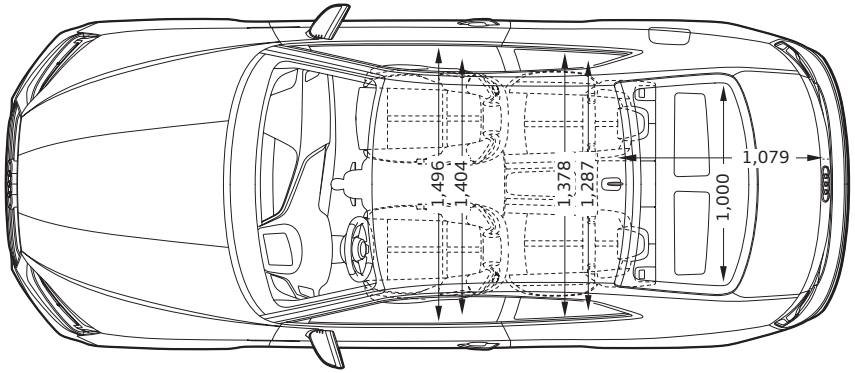

＊S lineパッケージ選択時は+10mmとなります。　※単位：mm　イラストは欧州仕様車となります。車両は日本仕様とは異なります。

Audi A5 Cabriolet

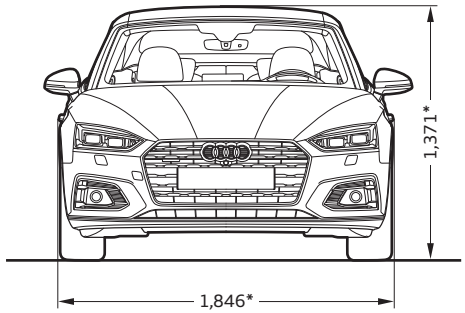

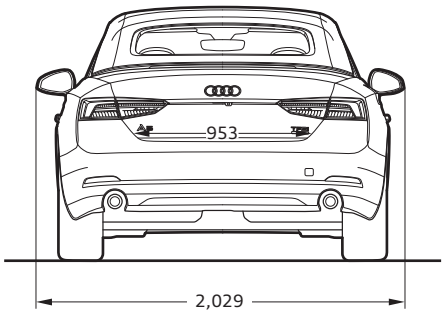

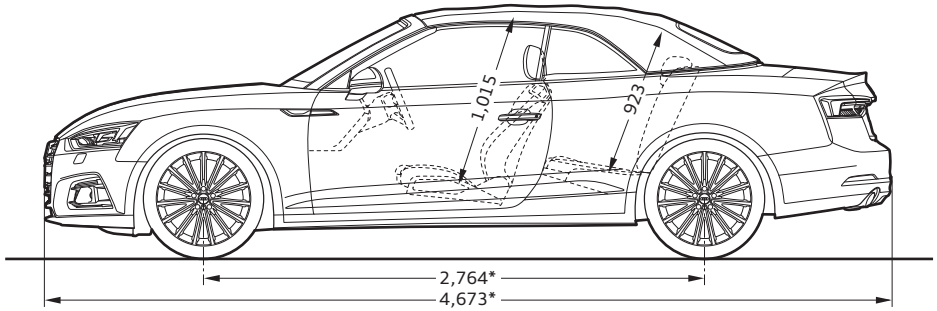

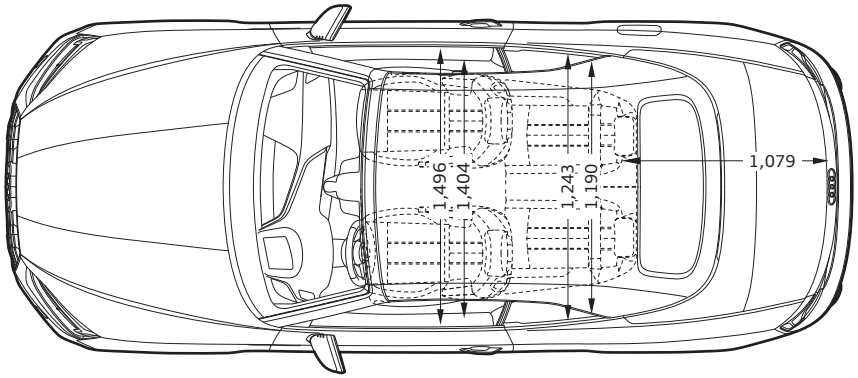

Audi S5 Cabriolet

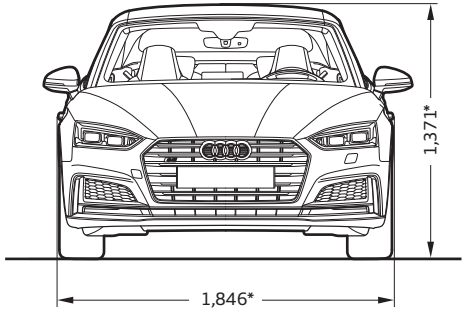

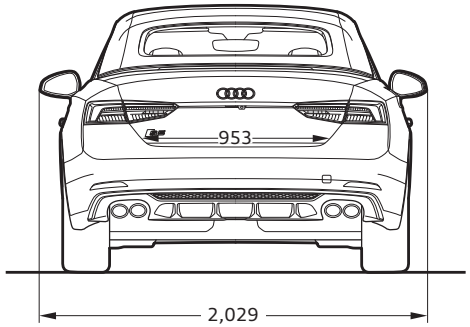

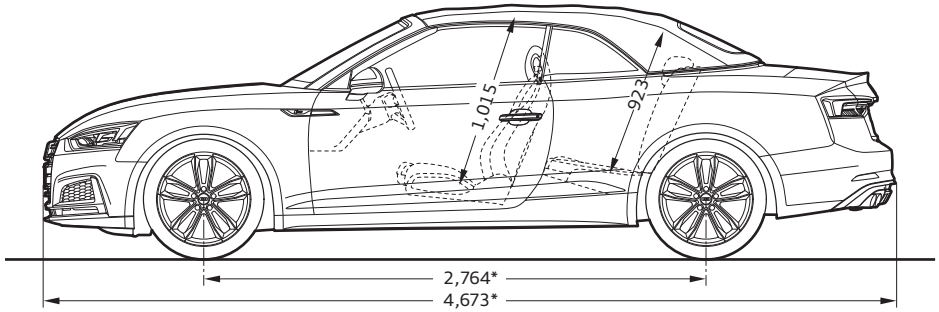

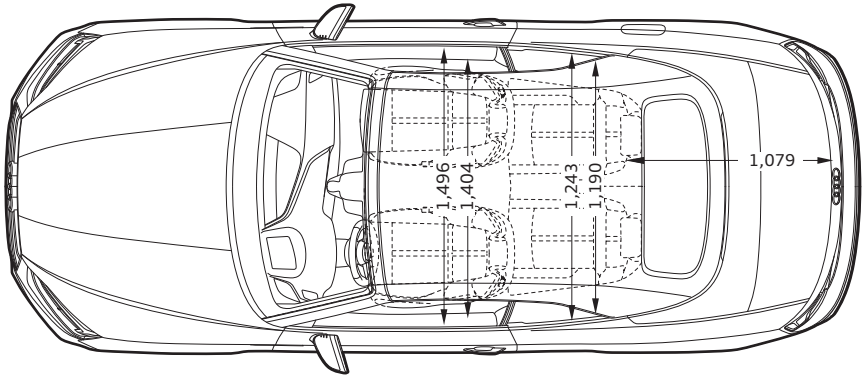

＊諸元は欧州スペックを基にした参考値であり、認可後更新されます。 ※単位：mm　イラストは欧州仕様車となります。車両は日本仕様とは異なります。

Equipment 主要装備

●標準装備 ○オプション

			A5 Coupé 2.0 TFSI quattro sport	S5 Coupé	A5 Cabriolet 2.0 TFSI quattro sport	S5 Cabriolet
			F53BAY	F53S4A	F57BAY	F57S4A
エクステリア	ヘッドライト	バイキセノンヘッドライト	●	–	●	–
	ヘッドライトシステム	ハイビームアシスト	●	–	●	–
		マトリクスLEDヘッドライト	○	●	○	●
	ヘッドライトコントロール	自動ヘッドライトレンジコントロール	●	●	●	●
	ヘッドライトウォッシャー	ヘッドライトウォッシャー	○	●	○	●
	テールライト	LEDリヤライト	●	–	●	–
		LEDリヤコンビネーションライト	○	●	○	●
	スペシャルエクステリアパーツ	エクステリアミラーハウジング ボディカラー	●	–	●	–
		エクステリアミラーハウジング アルミニウム	–	●	–	●
	バンパーシステム	sport バンパー	●	–	●	–
		Sスポーツバンパー	–	●	–	●
	サイド/リヤウインドウ	断熱ガラス（サイド/リヤ）	●	●	●	●
	ウィンドシールドガラスタイプ	ヒートインシュレーティング ウィンドシールド	●	●	●	●
	ウインドウモールディング	ハイグロスパッケージ	●	●	●	●
	エクステリアミラー	エクステリアミラー 電動格納機能 ヒーター	●	–	●	–
		エクステリアミラー 電動調整&格納機能 自動防眩機能 メモリー機能 ヒーター	–	●	–	●
	ルーフ	標準ルーフ	●	●	–	–
		オートマティックアコーステックフード	–	–	●	●
	ホイール	アルミホイール 5アームスターデザイン 8.5J×18	●	–	●	–
		アルミホイール 5スポークSデザインコントラストグレーポリッシュト 8.5J×19	–	●	–	●
	タイヤ	245/40R18	●	–	●	–
		255/35R19	○	●	○	●
	スペアホイール/ブレークダウンセット	タイヤリペアキット	●	●	●	●
	モデルエンブレム	リヤエンブレム モデル	●	●	●	●

Equipment 主要装備

●標準装備 ○オプション

			A5 Coupé 2.0 TFSI quattro sport	S5 Coupé	A5 Cabriolet 2.0 TFSI quattro sport	S5 Cabriolet
			F53BAY	F53S4A	F57BAY	F57S4A
インテリア	フロントシート	スポーツシート（フロント）	●	●	●	●
	シート素材	バーシャルレザー	●	–	●	–
		アルカンターラ/レザー	–	●	○	●
	フロントシート調整機能	電動調整機能（フロント）	●	–	●	–
		電動調整機能（フロント）メモリー機能（ドライバーサイド）	–	●	–	●
	ランバーサポート	ランバーサポート 4ウェイ（フロント）	●	●	●	●
	リヤヘッドレスト	リヤ ヘッドレスト	●	●	●	●
	シートヒーター	シートヒーター（フロント）	●	●	●	●
	シートベルトモニタリング	シートベルトモニタリング	●	●	●	●
	トレイエリアパッケージ	ストレージパッケージ	●	●	●	●
	デコラティブパネル	アルミニウムエリプス	●	–	●	–
		カーボンアトラス	–	●	–	●
	ドアシルプレート	ドアシルトリム アルミニウム	●	–	●	–
		ドアシルトリム S/S lineロゴ	○	●	○	●
	ステアリングホイール	ステアリングホイール 3スポーク レザー マルチファンクション	●	–	●	–
		ステアリングホイール 3スポーク レザー マルチファンクション フラットボトム	–	●	–	●
	ステアリングホイールエンブレム	Sステアリングホイールエンブレム	–	●	–	●
	ナビゲーションシステム	MMI ナビゲーション	●	●	●	●
	テレマティクス	ハンズフリー（Bluetooth）	●	●	●	●
	Connect package 1	Audi connect	●	●	●	●
	Connect package 4	Audi connect セーフティ&サービス	●	●	●	●
	マルチファンクションディスプレイ/トリップコンピューター	DIS（ドライバーインフォメーションシステム）カラー	●	●	●	●
	エレクトリックインターフェース	スマートフォンインターフェイス	●	●	●	●
	TV	TVチューナー	●	●	●	●
	スピーカーシステム	標準8スピーカー	●	●	●	●
	リヤトリムパネル	リヤトリムパネル	●	●	●	●
	ヘッドライニング	標準ヘッドライニング	●	–	●	●
		ヘッドライニング ブラック	○	●	○	–
	ヒーティング/エアコンディショニングシステム	3ゾーンオートマチックエアコンディショナー	●	●	●	●
	ルームミラー	ルームミラー 自動防眩	●	●	●	●
	カーゴエリア（リヤ）	標準カーゴエリア	●	●	●	●
	インテリアライティング	アンビエントライティング	●	●	●	●
	センターアームレスト	センターアームレスト（フロント）	●	●	●	●
	シフトノブ/セレクターレバー	セレクターレバー	●	●	●	●
	サンバイザー	サンバイザー	●	●	●	●

Equipment 主要装備

●標準装備 ○オプション

			A5 Coupé 2.0 TFSI quattro sport	S5 Coupé	A5 Cabriolet 2.0 TFSI quattro sport	S5 Cabriolet
			F53BAY	F53S4A	F57BAY	F57S4A
エンジン/シャシー/サスペンション関連	サスペンション	スポーツサスペンション	●	–	●	–
		ダンピングコントロール付Sスポーツサスペンション	–	●	–	●
	ステアリング	パワーステアリング	●	–	●	–
		ダイナミックステアリング	–	●	–	●
	シャシーコントロール	アウディドライブセレクト	●	●	●	●
	ブレーキ（フロント）	ディスクブレーキ（フロント）	●	–	●	–
		カラードブレーキキャリパー レッド（フロント）	–	●	–	●
	ブレーキ（リヤ）	ディスクブレーキ（リヤ）	●	–	●	–
		カラードブレーキキャリパー レッド（リヤ）	–	●	–	●
	リヤアクスルディファレンシャル	標準リヤディファレンシャル	●	●	●	●
	ツールキット/ジャッキ	ツールキット/ジャッキ	●	●	●	●
	スタート/ストップ システム/エナジーリカバリー	スタートストップシステム	●	●	●	●
セーフティ/セキュリティ	セーフティシステム	アウディプレセンス ベーシック	●	–	●	–
		アウディプレセンス リヤ	○	●	○	●
	カメラ/ディスタンスセンサー	カメラ/ディスタンスセンサー ドライバーアシスタンスシステム用	●	●	●	●
	カメラシステム/アクシデントセンサー	リヤビューカメラ	●	●	●	●
	クルーズコントロール	アダプティブクルーズコントロール	●	●	●	●
	ヘッディングコントロール	アウディアクティブレーンアシスト	●	●	●	●
	フロントアシスト	アウディプレセンス シティ	●	●	●	●
	ドライバーアシスト	アウディサイドアシスト	○	●	○	●
	ロッカブルホイールナット	標準ホイールナット	●	●	●	●
	エアバッグ	エアバッグ	●	●	●	●
	サイドエアバッグ	サイドエアバッグ（フロント）サイドガード（フロント/リヤ ヘッドエアバッグ）	●	●	–	–
		サイドエアバッグ（フロント）	–	–	●	●
	盗難防止装置	イモビライザー	●	●	●	●
	パーキングエイド	アウディパーキングシステム	●	●	●	●
	パーキングブレーキ	アウディホールドアシスト	●	●	●	●
	タイヤプレッシャーワーニングライト	タイヤプレッシャーモニタリング	●	●	●	●
	トランクリッド/テールゲート操作	トランクリッドオープナー	●	●	●	●
	レイン/ライトセンサー	レインセンサー	●	●	●	●
	ドア/トランク ロックシステム	アドバンストキーシステム	●	●	●	●

Models モデル

モデル	モデルコード	車両本体価格	消費税抜き本体価格	リサイクル料金
A5 Coupé 2.0 TFSI quattro sport	F53BAY	**¥6,860,000**	**¥6,351,852**	*
S5 Coupé	F53S4A	**¥9,130,000**	**¥8,453,704**	*
A5 Cabriolet 2.0 TFSI quattro sport	F57BAY	**¥7,570,000**	**¥7,009,260**	*
S5 Cabriolet	F57S4A	**¥9,980,000**	**¥9,240,741**	*

* リサイクル料金が別途必要となります。

Audi A5/S5 Coupé Colours カラー

○オプション

カラー	エクステリアコード	A5 Coupé 2.0 TFSI quattro sport	S5 Coupé	オプション価格	消費税抜きオプション価格
		F53BAY	F53S4A		
アイビスホワイト	T9T9	○	○	**¥0**	**¥0**
モンスーングレーM	0C0C	○	–	**¥85,000**	**¥78,704**
ミトスブラックM	0E0E	○	○	**¥85,000**	**¥78,704**
ナバーラブルーM	2D2D	–	○	**¥85,000**	**¥78,704**
グレイシアホワイトM	2Y2Y	○	○	**¥85,000**	**¥78,704**
デイトナグレーPE	6Y6Y	○	○	**¥85,000**	**¥78,704**
マンハッタングレーM	H1H1	○	○	**¥85,000**	**¥78,704**
フロレットシルバーM	L5L5	○	○	**¥85,000**	**¥78,704**
ミサノレッドPE	N9N9	–	○	**¥85,000**	**¥78,704**
スクーバブルーM	S9S9	○	–	**¥85,000**	**¥78,704**
マタドールレッドM	T7T7	○	–	**¥85,000**	**¥78,704**
アーガスブラウンM	W3W3	○	–	**¥85,000**	**¥78,704**
タンゴレッドM	Y1Y1	○	–	**¥85,000**	**¥78,704**
スペシャルボディカラー（Audi exclusive）	Q0Q0	○	○	**¥350,000**	**¥324,075**

Audi A5/S5 Cabriolet Colours カラー

○オプション

カラー	エクステリアコード	A5 Cabriolet 2.0 TFSI quattro sport	S5 Cabriolet	オプション価格	消費税抜きオプション価格
		F57BAY	F57S4A		
アイビスホワイト/ブラック	T9PA	○	○	¥0	¥0
アイビスホワイト/ブラウン	T9PW	○	○	¥0	¥0
アイビスホワイト/レッド	T9SF	○	○	¥0	¥0
アイビスホワイト/グレー	T9SW	○	○	¥0	¥0
モンスーングレーM / ブラック	0CPA	○	–	¥85,000	¥78,704
モンスーングレーM / ブラウン	0CPW	○	–	¥85,000	¥78,704
モンスーングレーM / レッド	0CSF	○	–	¥85,000	¥78,704
モンスーングレーM / グレー	0CSW	○	–	¥85,000	¥78,704
ミトスブラックM / ブラック	0EPA	○	○	¥85,000	¥78,704
ミトスブラックM / ブラウン	0EPW	○	○	¥85,000	¥78,704
ミトスブラックM / レッド	0ESF	○	○	¥85,000	¥78,704
ミトスブラックM / グレー	0ESW	○	○	¥85,000	¥78,704
ナバーラブルーM / ブラック	2DPA	–	○	¥85,000	¥78,704
ナバーラブルーM / ブラウン	2DPW	–	○	¥85,000	¥78,704
ナバーラブルーM / レッド	2DSF	–	○	¥85,000	¥78,704
ナバーラブルーM / グレー	2DSW	–	○	¥85,000	¥78,704
グレイシアホワイトM / ブラック	2YPA	○	○	¥85,000	¥78,704
グレイシアホワイトM / ブラウン	2YPW	○	○	¥85,000	¥78,704
グレイシアホワイトM / レッド	2YSF	○	○	¥85,000	¥78,704
グレイシアホワイトM / グレー	2YSW	○	○	¥85,000	¥78,704
デイトナグレーPE / ブラック	6YPA	○	○	¥85,000	¥78,704
デイトナグレーPE / ブラウン	6YPW	○	○	¥85,000	¥78,704
デイトナグレーPE / レッド	6YSF	○	○	¥85,000	¥78,704
デイトナグレーPE / グレー	6YSW	○	○	¥85,000	¥78,704

Audi A5/S5 Cabriolet Colours カラー

○オプション

カラー	エクステリアコード	A5 Cabriolet 2.0 TFSI quattro sport	S5 Cabriolet	オプション価格	消費税抜きオプション価格
		F57BAY	F57S4A		
マンハッタングレーM / ブラック	H1PA	○	○	¥85,000	¥78,704
マンハッタングレーM / ブラウン	H1PW	○	○	¥85,000	¥78,704
マンハッタングレーM / レッド	H1SF	○	○	¥85,000	¥78,704
マンハッタングレーM / グレー	H1SW	○	○	¥85,000	¥78,704
フロレットシルバーM / ブラック	L5PA	○	○	¥85,000	¥78,704
フロレットシルバーM / ブラウン	L5PW	○	○	¥85,000	¥78,704
フロレットシルバーM / レッド	L5SF	○	○	¥85,000	¥78,704
フロレットシルバーM / グレー	L5SW	○	○	¥85,000	¥78,704
ミサノレッドPE / ブラック	N9PA	ー	○	¥85,000	¥78,704
ミサノレッドPE / ブラウン	N9PW	ー	○	¥85,000	¥78,704
ミサノレッドPE / レッド	N9SF	ー	○	¥85,000	¥78,704
ミサノレッドPE / グレー	N9SW	ー	○	¥85,000	¥78,704
スクーバブルーM / ブラック	S9PA	○	ー	¥85,000	¥78,704
スクーバブルーM / ブラウン	S9PW	○	ー	¥85,000	¥78,704
スクーバブルーM / レッド	S9SF	○	ー	¥85,000	¥78,704
スクーバブルーM / グレー	S9SW	○	ー	¥85,000	¥78,704
マタドールレッドM / ブラック	T7PA	○	ー	¥85,000	¥78,704
マタドールレッドM / ブラウン	T7PW	○	ー	¥85,000	¥78,704
マタドールレッドM / レッド	T7SF	○	ー	¥85,000	¥78,704
マタドールレッドM / グレー	T7SW	○	ー	¥85,000	¥78,704
アーガスブラウンM / ブラック	W3PA	○	ー	¥85,000	¥78,704
アーガスブラウンM / ブラウン	W3PW	○	ー	¥85,000	¥78,704
アーガスブラウンM / レッド	W3SF	○	ー	¥85,000	¥78,704
アーガスブラウンM / グレー	W3SW	○	ー	¥85,000	¥78,704
タンゴレッドM / ブラック	Y1PA	○	ー	¥85,000	¥78,704
タンゴレッドM / ブラウン	Y1PW	○	ー	¥85,000	¥78,704
タンゴレッドM / レッド	Y1SF	○	ー	¥85,000	¥78,704
タンゴレッドM / グレー	Y1SW	○	ー	¥85,000	¥78,704

Audi A5/S5 Coupé Optional Equipment オプション

○オプション

オプション	キーオーダーコード	補助オーダーコード	A5 Coupé 2.0 TFSI quattro sport	S5 Coupé	オプション価格	消費税抜きオプション価格
			F53BAY	F53S4A		
デコラティブパネル オーク ナチュラルグレー	7TL	—	○	—	¥30,000	¥27,778
セーフティパッケージ ・パークアシスト ・プレセンスリヤ ・サラウンドビューカメラ ・サイドアシスト	PCZ	5A8	○	—	¥160,000	¥148,149
セーフティパッケージ ・パークアシスト ・サラウンドビューカメラ	PCF	5A8	—	○	¥80,000	¥74,075
S line パッケージ ・S line バンパー ・ドアシルトリム S lineロゴ ・S lineエクステリアロゴ ・ヘッドライニング ブラック ・デコラティブパネル マットブラッシュトアルミニウム ・アルミホイール 5ツインスポークスターデザイン 8.5J×18 ・スプリントクロス/レザー S lineロゴ ・マトリクスLEDヘッドライト ・LEDリヤコンビネーションライト ・ヘッドライトウォッシャー	WQV	PQD/ PXC/ WB9/ N7V	○	—	¥440,000	¥407,408
アルミホイール マルチスポークデザイン コントラストグレー 8.5J×19	PRR	—	○	—	¥170,000	¥157,408
マトリクスLEDヘッドライトパッケージ ・マトリクスLEDヘッドライト ・LEDリヤコンビネーションライト ・ヘッドライトウォッシャー	PXC	—	○	—	¥270,000	¥250,000

Audi A5/S5 Coupé Special Optional Equipment スペシャルオプション（受注生産）

○オプション

スペシャルオプション（受注生産）	キーオーダーコード	補助オーダーコード	A5 Coupé 2.0 TFSI quattro sport	S5 Coupé	オプション価格	消費税抜きオプション価格
			F53BAY	F53S4A		
パノラマサンルーフ	3FB	ー	○	○	¥190,000	¥175,926
Bang & Olufsen 3D アドバンストサウンドシステム	9VS	5A8	○	○	¥170,000	¥157,408
バーチャルコックピット	9S8	ー	○	○	¥70,000	¥64,815
リヤスポーツディファレンシャル	GH2	ー	ー	○	¥190,000	¥175,926
ヘッドアップディスプレイ	KS1	ー	○	○	¥140,000	¥129,630
左ハンドル仕様	L0L	ー	ー	○	¥0	¥0
レザーパッケージ ・Sスポーツシート ・ファインナッパレザー ・ランバーサポート（マッサージ機能付）	PS6	N3M	ー	○	¥230,000	¥212,963

Audi A5/S5 Coupé Audi exclusive アウディ エクスクルーシブ

○オプション

Audi exclusive	キーオーダーコード	補助オーダーコード	A5 Coupé 2.0 TFSI quattro sport	S5 Coupé	オプション価格	消費税抜きオプション価格
			F53BAY	F53S4A		
ダンピングコントロール付スポーツサスペンション	1BL	ー	○	ー	¥140,000	¥129,630
ブラックグロススタイリングパッケージ（Audi exclusive） ・エクステリアミラーハウジング ブラック	4ZD	6FJ	○	○	¥100,000	¥92,593
プライバシーガラス	VW1	ー	○	○	¥70,000	¥64,815

Audi A5/S5 Cabriolet Optional Equipment オプション

○オプション

オプション	キーオーダーコード	補助オーダーコード	A5 Cabriolet 2.0 TFSI quattro sport	S5 Cabriolet	オプション価格	消費税抜きオプション価格
			F57BAY	F57S4A		
デコラティブパネル オーク ナチュラルグレー	7TL	—	○	—	¥30,000	¥27,778
S line パッケージ ・S line バンパー ・ドアシルトリム S lineロゴ ・S lineエクステリアロゴ ・デコラティブパネル マットブラッシュトアルミニウム ・アルミホイール 5ツインスポークスターデザイン 8.5J×18 ・アルカンターラ/レザー ・マトリクスLEDヘッドライト ・LEDリヤコンビネーションライト ・ヘッドライトウォッシャー	WQV	PQD/ PXC/ WB9/ N7K	○	—	¥470,000	¥435,186
セーフティパッケージ ・パークアシスト ・サラウンドビューカメラ	PCF	—	—	○	¥80,000	¥74,075
セーフティパッケージ ・パークアシスト ・プレセンスリヤ ・サラウンドビューカメラ ・サイドアシスト	PCZ	—	○	—	¥130,000	¥120,371
アルミホイール マルチスポークデザイン コントラストグレー 8.5J×19	PRR	—	○	—	¥170,000	¥157,408
マトリクスLEDヘッドライトパッケージ ・マトリクスLEDヘッドライト ・LEDリヤコンビネーションライト ・ヘッドライトウォッシャー	PXC	—	○	—	¥270,000	¥250,000

Audi A5/S5 Cabriolet Special Optional Equipment スペシャルオプション（受注生産）

○オプション

スペシャルオプション（受注生産）	キーオーダーコード	補助オーダーコード	A5 Cabriolet 2.0 TFSI quattro sport	S5 Cabriolet	オプション価格	消費税抜きオプション価格
			F57BAY	F57S4A		
バーチャルコックピット	9S8	―	○	○	¥70,000	¥64,815
Bang & Olufsen 3D アドバンストサウンドシステム	9VS	―	○	○	¥170,000	¥157,408
リヤスポーツディファレンシャル	GH2	―	―	○	¥190,000	¥175,926
ヘッドアップディスプレイ	KS1	―	○	○	¥140,000	¥129,630
左ハンドル仕様	L0L	―	―	○	¥0	¥0
レザーパッケージ ・Sスポーツシート ・ファインナッパレザー ・ランバーサポート（マッサージ機能付）	PS6	N3M	―	○	¥260,000	¥240,741

Audi A5/S5 Cabriolet Audi exclusive アウディ エクスクルーシブ

○オプション

Audi exclusive	キーオーダーコード	補助オーダーコード	A5 Cabriolet 2.0 TFSI quattro sport	S5 Cabriolet	オプション価格	消費税抜きオプション価格
			F57BAY	F57S4A		
ダンピングコントロール付スポーツサスペンション	1BL	―	○	―	¥140,000	¥129,630

Audi A5/S5 Coupé Combination Menu

○ 組合せ可　— 設定無し

					ボディカラー	アイビスホワイト	モンスーングレーM	ミトスブラックM	ナバーラブルーM	グレイシアホワイトM	デイトナグレーPE	マンハッタングレーM
					エクステリアコード	T9T9	0C0C	0E0E	2D2D	2Y2Y	6Y6Y	H1H1
モデル名	モデルコード	シート形状	シート生地	インテリアコード	デコラティブパネル							
A5 Coupé 2.0 TFSI quattro sport	F53BAY	スポーツシート（フロント）	バーシャルレザー	YM	アルミニウムエリプス	○	○	○	—	○	—	○
			バーシャルレザー	YM	オーク ナチュラルグレー	○	○	○	—	○	—	○
			バーシャルレザー	ZF	アルミニウムエリプス	○	○	○	—	○	—	○
			バーシャルレザー	ZF	オーク ナチュラルグレー	○	○	○	—	○	—	○
			スプリントクロス/ レザー S lineロゴ	EI	マットブラッシュトアルミニウム	○	○	○	—	○	○	○
S5 Coupé	F53S4A	スポーツシート（フロント）	アルカンターラ/レザー	EI	カーボンアトラス	○	—	○	○	○	○	○
		Sスポーツシート（フロント）	ファインナッパレザー	AU	カーボンアトラス	○	—	○	○	○	○	○
			ファインナッパレザー	EI	カーボンアトラス	○	—	○	○	○	○	○
			ファインナッパレザー	OQ	カーボンアトラス	○	—	○	○	○	○	○

					ボディカラー	フロレットシルバーM	ミサノレッドPE	スクーバブルーM	マタドールレッドM	アーガスブラウンM	タンゴレッドM	スペシャルボディカラー（Audi exclusive）
					エクステリアコード	L5L5	N9N9	S9S9	T7T7	W3W3	Y1Y1	Q0Q0
モデル名	モデルコード	シート形状	シート生地	インテリアコード	デコラティブパネル							
A5 Coupé 2.0 TFSI quattro sport	F53BAY	スポーツシート（フロント）	バーシャルレザー	YM	アルミニウムエリプス	○	—	○	○	○	○	○
			バーシャルレザー	YM	オーク ナチュラルグレー	○	—	○	○	○	○	○
			バーシャルレザー	ZF	アルミニウムエリプス	○	—	○	○	○	○	○
			バーシャルレザー	ZF	オーク ナチュラルグレー	○	—	○	○	○	○	○
			スプリントクロス/ レザー S lineロゴ	EI	マットブラッシュトアルミニウム	○	—	○	○	○	○	○
S5 Coupé	F53S4A	スポーツシート（フロント）	アルカンターラ/レザー	EI	カーボンアトラス	○	○	—	—	—	—	○
		Sスポーツシート（フロント）	ファインナッパレザー	AU	カーボンアトラス	○	○	—	—	—	—	○
			ファインナッパレザー	EI	カーボンアトラス	○	○	—	—	—	—	○
			ファインナッパレザー	OQ	カーボンアトラス	○	○	—	—	—	—	○

Audi A5/S5 Coupé Combination Menu

エクステリアコード	カラー
T9T9	アイビスホワイト
0C0C	モンスーングレーM
0E0E	ミトスブラックM
2D2D	ナバーラブルーM
2Y2Y	グレイシアホワイトM
6Y6Y	デイトナグレーPE
H1H1	マンハッタングレーM
L5L5	フロレットシルバーM
N9N9	ミサノレッドPE
S9S9	スクーバブルーM
T7T7	マタドールレッドM
W3W3	アーガスブラウンM
Y1Y1	タンゴレッドM
Q0Q0	スペシャルボディカラー（Audi exclusive）

M：メタリック

PE：パールエフェクト

インテリアコード	シート&ドアトリム	ダッシュボード上部 - 下部	カーペット	天井
AU	マグマレッド	ブラック - ブラック	ブラック	ブラック
EI	ブラック	ブラック	ブラック	ブラック
OQ	ローターグレー	ブラック - ブラック	ブラック	ブラック
YM	ブラック	ブラック - ブラック	ブラック	チタニウムグレー
ZF	ロックグレー	ブラック - ブラック	ブラック	チタニウムグレー

Audi A5/S5 Cabriolet Combination Menu

○ 組合せ可　— 設定無し

					ボディカラー	アイビスホワイト	モンスーングレーM	ミトスブラックM	ナバーラブルーM	グレイシアホワイトM	デイトナグレーPE	マンハッタングレーM
					エクステリアコード	T9	0C	0E	2D	2Y	6Y	H1
					幌コード	ブラック（PA）、ブラウン（PW）、レッド（SF）、グレー（SW）						
モデル名	モデルコード	シート形状	シート生地	インテリアコード	デコラティブパネル							
A5 Cabriolet 2.0 TFSI quattro sport	F57BAY	スポーツシート（フロント）	パーシャルレザー	YM	アルミニウムエリプス	○	○	○	—	○	—	○
			パーシャルレザー	YM	オーク ナチュラルグレー	○	○	○	—	○	—	○
			パーシャルレザー	ZF	アルミニウムエリプス	○	○	○	—	○	—	○
			パーシャルレザー	ZF	オーク ナチュラルグレー	○	○	○	—	○	—	○
			アルカンターラ/レザー	EI	マットブラッシュトアルミニウム	○	○	○	—	○	○	○
S5 Cabriolet	F57S4A	スポーツシート（フロント）	アルカンターラ/レザー	EI	カーボンアトラス	○	—	○	○	○	○	○
		Sスポーツシート（フロント）	ファインナッパレザー	AU	カーボンアトラス	○	—	○	○	○	○	○
			ファインナッパレザー	EI	カーボンアトラス	○	—	○	○	○	○	○
			ファインナッパレザー	OQ	カーボンアトラス	○	—	○	○	○	○	○

					ボディカラー	フロレットシルバーM	ミサノレッドPE	スクーバブルーM	マタドールレッドM	アーガスブラウンM	タンゴレッドM
					エクステリアコード	L5	N9	S9	T7	W3	Y1
					幌コード	ブラック（PA）、ブラウン（PW）、レッド（SF）、グレー（SW）					
モデル名	モデルコード	シート形状	シート生地	インテリアコード	デコラティブパネル						
A5 Cabriolet 2.0 TFSI quattro sport	F57BAY	スポーツシート（フロント）	パーシャルレザー	YM	アルミニウムエリプス	○	—	○	○	○	○
			パーシャルレザー	YM	オーク ナチュラルグレー	○	—	○	○	○	○
			パーシャルレザー	ZF	アルミニウムエリプス	○	—	○	○	○	○
			パーシャルレザー	ZF	オーク ナチュラルグレー	○	—	○	○	○	○
			アルカンターラ/レザー	EI	マットブラッシュトアルミニウム	○	—	○	○	○	○
S5 Cabriolet	F57S4A	スポーツシート（フロント）	アルカンターラ/レザー	EI	カーボンアトラス	○	○	—	—	—	—
		Sスポーツシート（フロント）	ファインナッパレザー	AU	カーボンアトラス	○	○	—	—	—	—
			ファインナッパレザー	EI	カーボンアトラス	○	○	—	—	—	—
			ファインナッパレザー	OQ	カーボンアトラス	○	○	—	—	—	—

Audi A5/S5 Cabriolet Combination Menu

エクステリアコード	カラー
T9	アイビスホワイト
0C	モンスーングレーM
0E	ミトスブラックM
2D	ナバーラブルーM
2Y	グレイシアホワイトM
6Y	デイトナグレーPE
H1	マンハッタングレーM
L5	フロレットシルバーM
N9	ミサノレッドPE
S9	スクーバブルーM
T7	マタドールレッドM
W3	アーガスブラウンM
Y1	タンゴレッドM

M：メタリック

PE：パールエフェクト

幌コード	カラー
PA	ブラック
PW	ブラウン
SF	レッド
SW	グレー

インテリアコード	シート&ドアトリム	ダッシュボード上部 - 下部	カーペット	天井
AU	マグマレッド	ブラック - ブラック	ブラック	ブラック
EI	ブラック	ブラック	ブラック	ブラック
OQ	ローターグレー	ブラック - ブラック	ブラック	ブラック
YM	ブラック	ブラック - ブラック	ブラック	チタニウムグレー
ZF	ロックグレー	ブラック - ブラック	ブラック	チタニウムグレー

注意事項

■ A5 CoupéにおいてS line パッケージの選択時のシート生地はパーシャルレザーから スプリントクロス/レザーに変更となります。

■ A5 CoupéにおいてS lineパッケージのデコラティブパネルでオーク ナチュラルグレーは選択できません。

■ デイトナグレーPEはS line パッケージ/S5 Coupé / Cabrioletの専用色です。

■ マトリクスLEDヘッドライトを選択の場合、ダイナミックターンインディケーターがフロントとリヤに適用されます。

■ バーチャルコックピットの有無に関わらず、センターコンソール上のモニターは標準搭載されます。

■ エクステリアミラーの電動調整&格納機能は標準装備です。

■ S line パッケージ選択時のシート表皮のロゴは、"S line"ではなく"S"となります。

■ パドルシフトはどのモデルにおいても標準設定です。

■ アイビスホワイトにカラー代は発生しません。

■ S5 Coupé / Cabrioletにはカラードブレーキキャリパー レッドが標準装備となります。

■ S5 Coupé / Cabrioletにオプションのレザーパッケージ（インテリアコード：AU）のドアトリムはブラックとなります。

アウディ ジャパン 株式会社
東京都品川区北品川4−7−35 御殿山トラストタワー16階 〒140-0001
Free dial 0120-598106 AM 9:00 - PM 7:00 For info www.audi.co.jp

〔生産について〕●ご注文受付時期、生産の都合上、ご注文をいただいてから納期までに最長約5ヶ月かかる場合があります。●ドイツ側での生産の都合上、受付に制限が発生する場合があります。
●ご注文をいただいた時期により、お客様に納車される前に仕様変更、年式変更、特別仕様車等がご案内される場合があります。●詳しくはAudi正規ディーラーへお問い合わせください。
〔オプション装備について〕●生産の都合上、受注生産となる場合があります。
●本仕様・装備・諸元は予告なく変更される場合があります。このデータインフォメーションの内容及び車両本体価格、オプション価格、エクスクルーシブアイテム価格は2017年4月現在のものです。
◎車両本体価格には、標準工具一式が含まれていますが、付属品価格、保険料、税金（消費税を除く）、登録に伴う諸費用は含まれておりません。◎リサイクル料金が別途必要となります。◎価格は予告なく変更される場合があります。

17.1.000000.000